Új technológiák alkalmazása a talajszondás geotermikus kivitelezésben

Gallai Márton

Geo Concept Kft.

GEO CONCEPT

Mi az a geotermikus hőszivattyús rendszer?

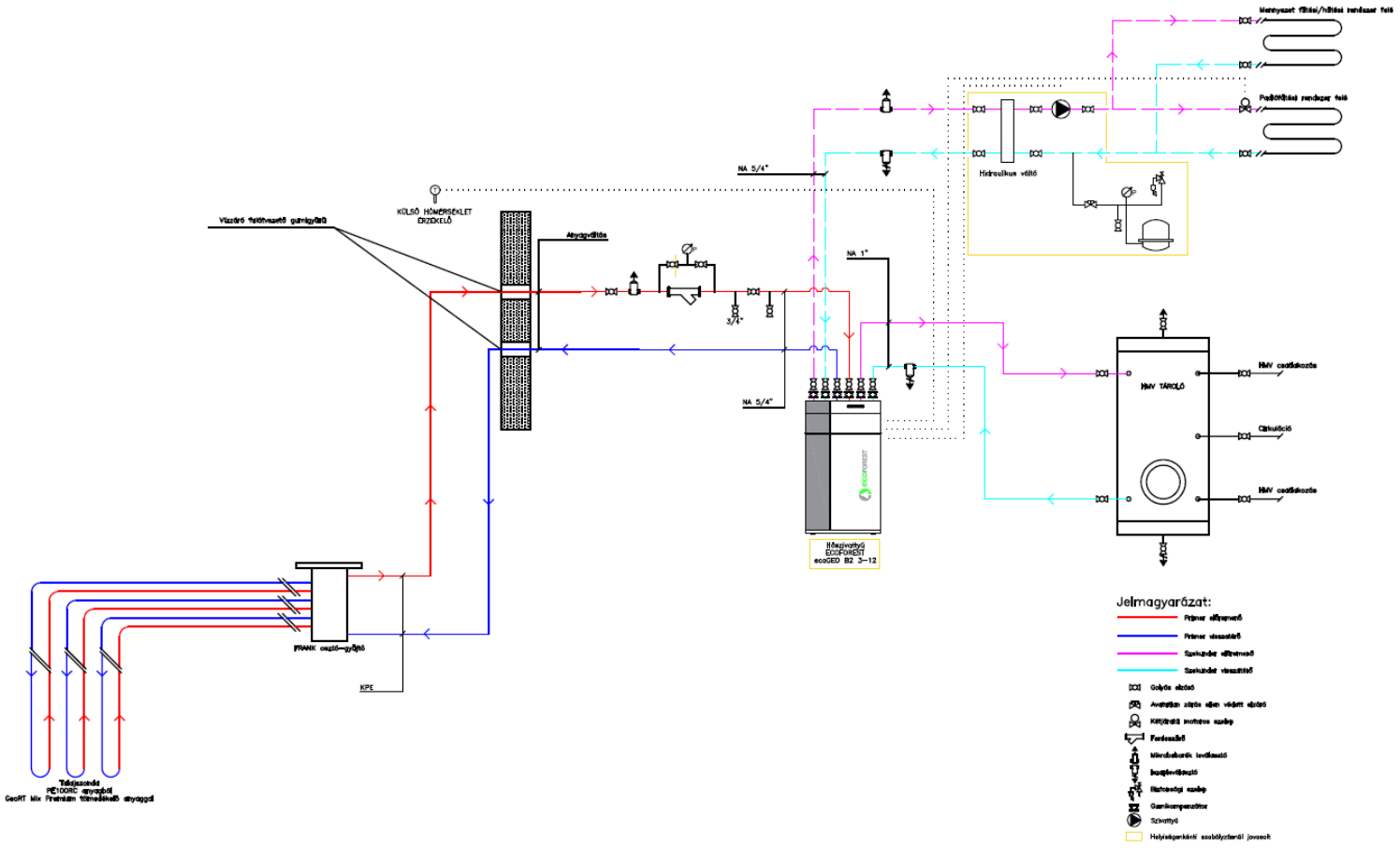

Mi az a geotermikus hőszivattyús rendszer?

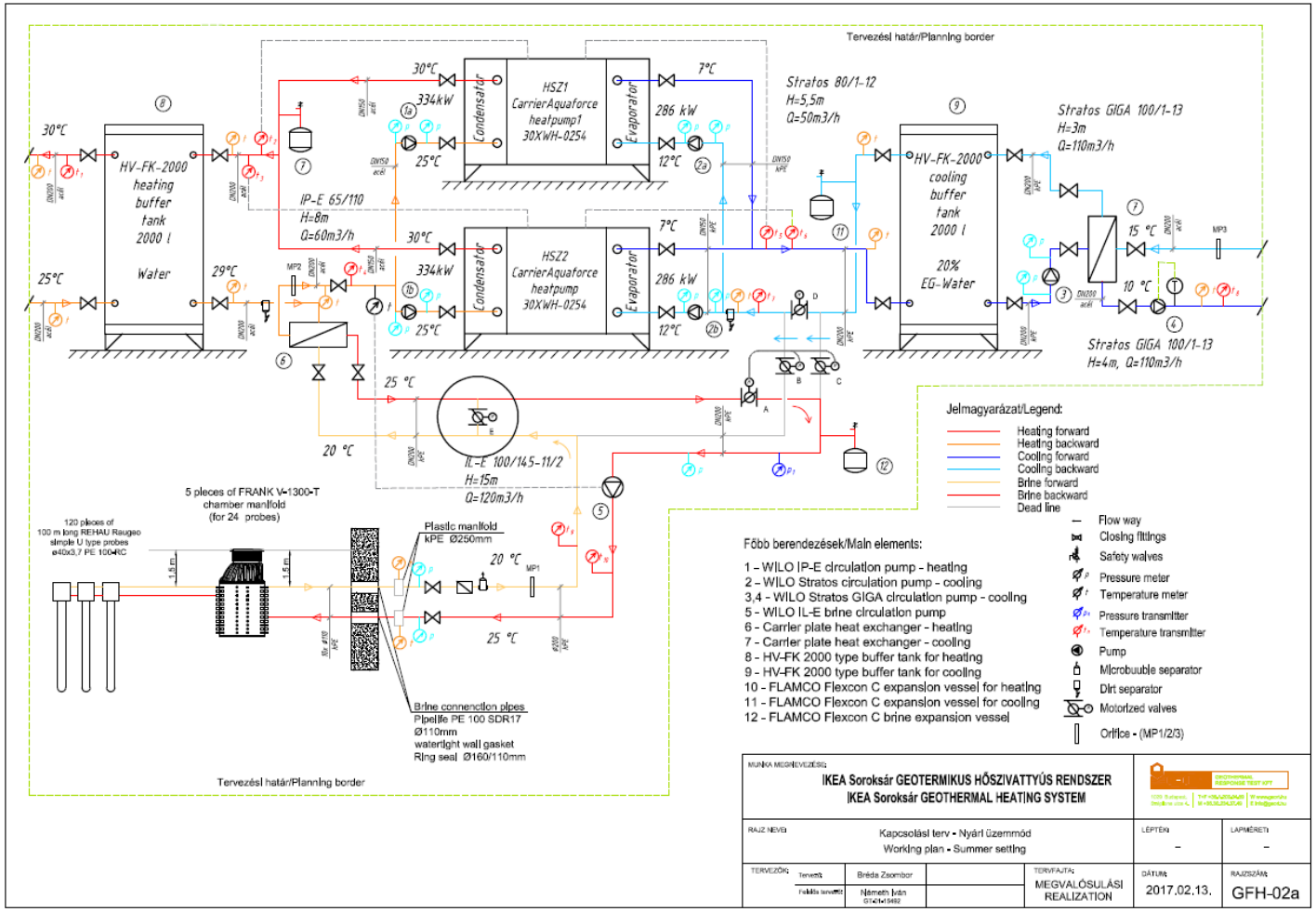

GEO CONCEPT

Technológiák régen és napjainkban

Fúrási technológia

Iszapkezelés

GEO CONCEPT

Talajszonda

~~PE80 – helyszíni hegesztés~~

~~PE100 – helyszíni hegesztés~~

PE100-RC – gyári hegesztés

GEO CONCEPT

Talajszonda – kialakítások

Shark

Coax

GET-X

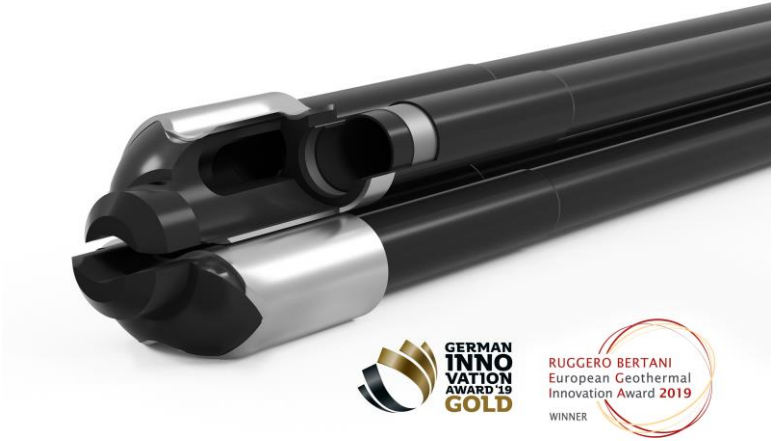

Hipress

Tömedékelés

Földmunkálatok

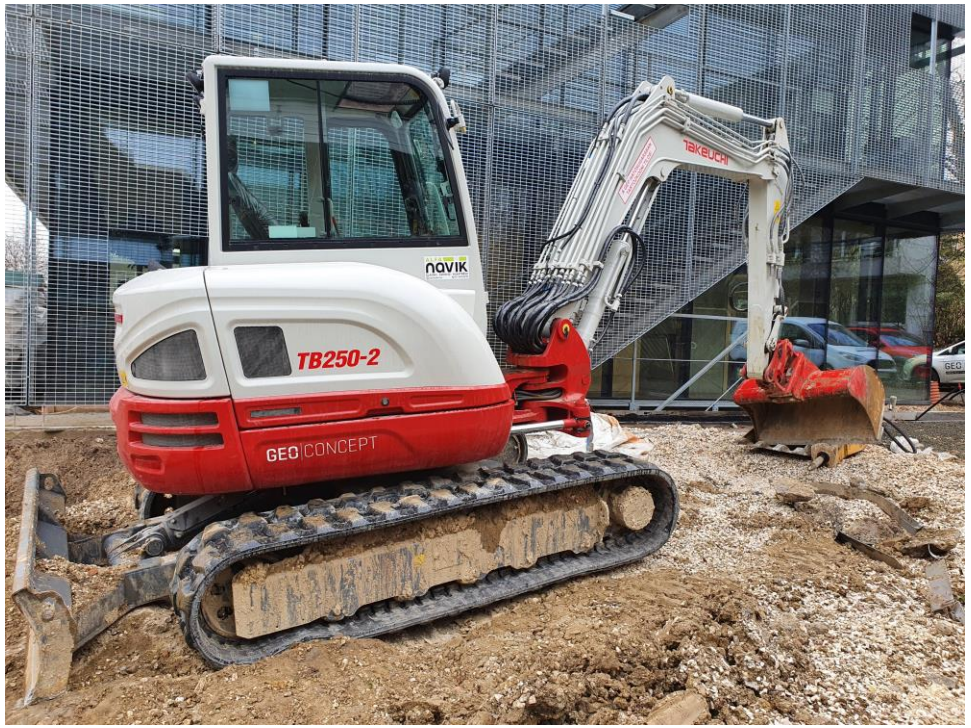

3D-s geodéziai bemérés

GEO CONCEPT

Osztó-gyűjtő akna

GEO CONCEPT

Gépházi 3D tervezés

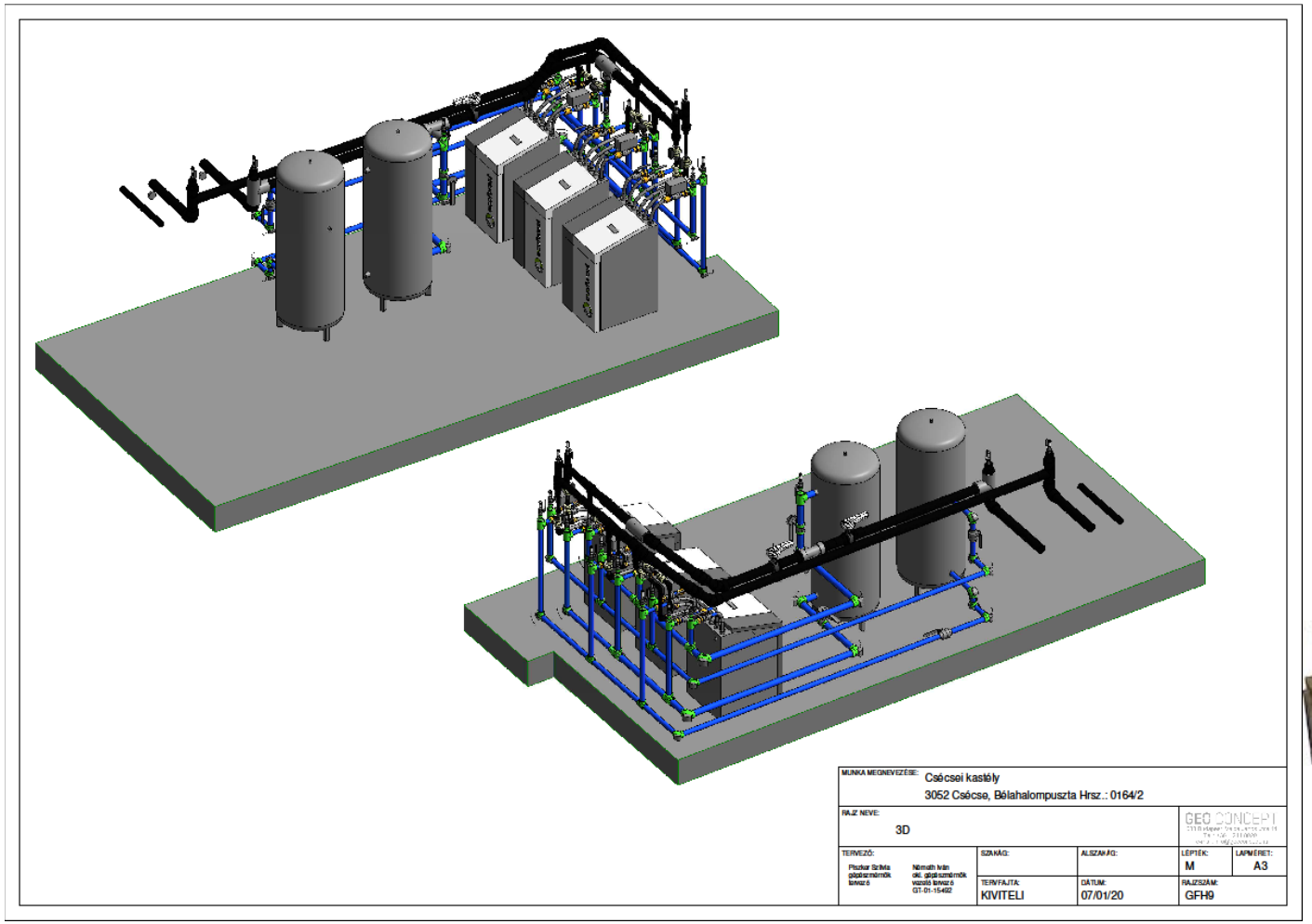

Hőszivattyú berendezések

Hibrid rendszer

Üzemeltetés – prediktív karbantartás

OUTDOOR TEMPERATURE	
Outdoor temp.	3.7 °C
Stop temperature:	
Heating	26 °C
Cooling	10 °C

HEATING GROUPS	Set Temperature	Real Temperature	Regulation
DG1	45 °C	45.1 °C	
SG2	----	----	----
SG3	----	----	----
SG4	----	----	----
SG5	----	----	----

COOLING GROUPS	Set Temperature	Real Temperature	Regulation
GD1	12 °C	45.1 °C	
SG2	----	----	----
SG3	----	----	----
SG4	----	----	----
SG5	----	----	----

ENERGY METER			
Useful heat power	33.3 kW	COP	4.2
Useful cool power	25.4 kW	EER	0
Electric energy	8 kW	PF	4.2

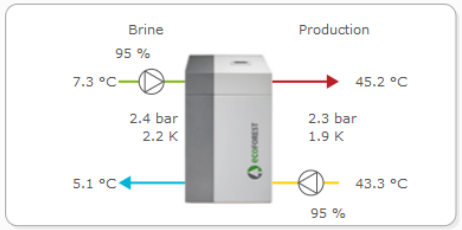

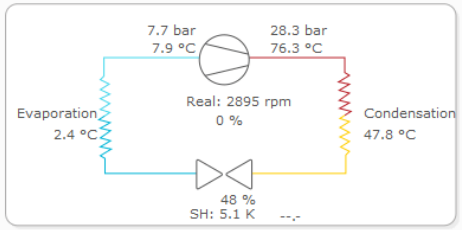

GEO CONCEPT

MOL Campus

GEO CONCEPT

IKEA - Soroksár

Budaörs, Repülőtéri út

GEO CONCEPT

Huba-Kassák társasház

GEO CONCEPT

Köszönöm a figyelmet!

GEO | CONCEPT